MOTEURS DE VISSAGE AVEC EMBRAYAGE SLIP-TRK

SERIE ALFB FR - Non réversibles

WATT: 190 / CONSOMMATION: 480 Nl/1'

Fiche technique
ALFB2D FR

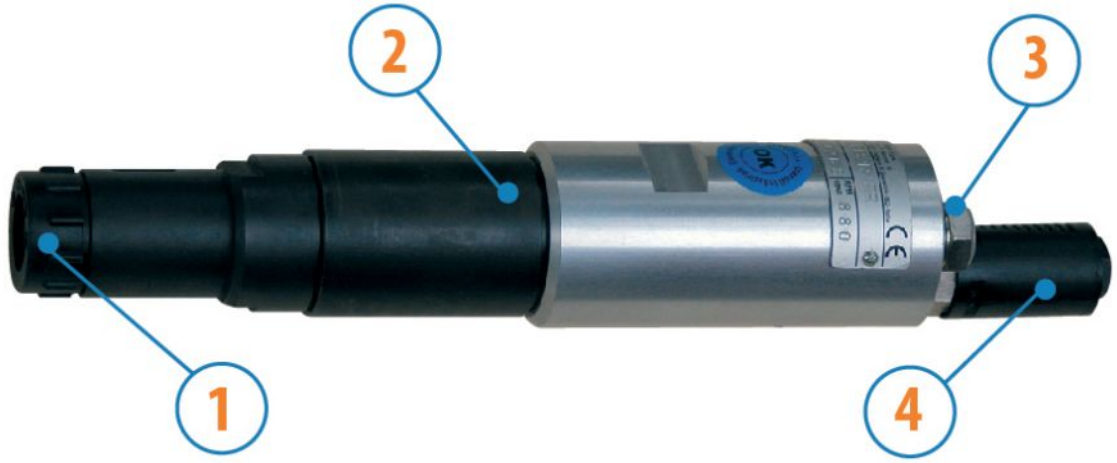

1. Connexion porte-embouts six pans 1/4"
2. Zone de prise
3. Entrée d´air
4. Echappement d´air

Fiche technique

Rotation droite - Modèle	ALFB2D FR
Rotation droite - Code	8604202
Vitesse à vide - tours/min	1000
Couple max - Nm	2,5
Serrage de vis	M3-M4
Ressort embrayage	Blanc
Groupe d'embrayage	7311142

Caractéristiques du formulaire

Ils permettent de règler le couple de serrage au moyen d'un embrayage à inserts.
Arbre de sortie sans glissement axial (3 mm), sur demande sans glissement.
Fixation porte-insert standard 1⁄4" (6,35 mm).

MOTEURS DE VISSAGE AVEC EMBRAYAGE SLIP-TRK

Fiche technique
ALFB2D FR

SERIE ALFB FR - Non réversibles

WATT: 190 / CONSOMMATION: 480 Nl/1'

Dimensions hors tout

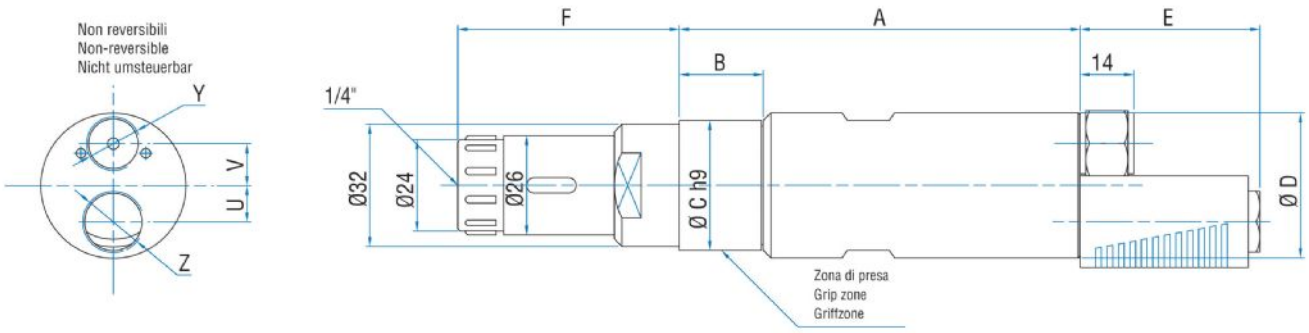

Modèle	Code	A	B	C	D	E	F	U	V	Y	Z
ALFB2D FR	8604202	129,7	46,7	34	38	47	58	9,5	11	1/4"	3/8"